Struttura

G3

Particolare

IMPIANTO OLEODINAMICO

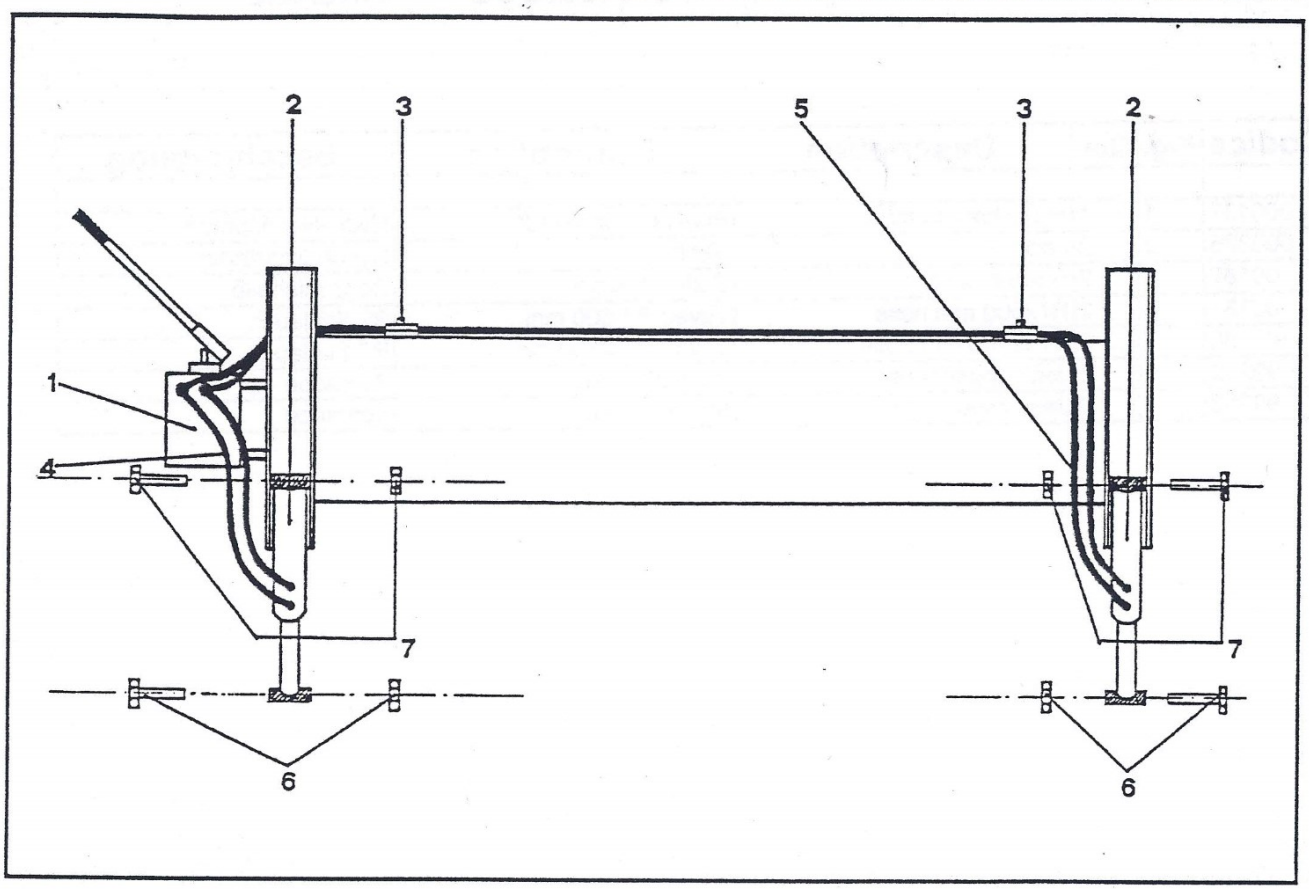

CODICE	FIG.	Q.TA'	DENOMINAZIONE	CODICE	FIG.	Q.TA'	DENOMINAZIONE
000157	1	1	POMPA CON LEVA				
000375	2	2	MARTINETTO CARICA CARRELLO				
00185	3	2	COLLARE DOPPIO				
0181	4	2	TUBO R7 mm 600				
00180	5	2	TUBO R7 mm 2100				
99252	6	2	VITE SUPERIORE PER MARTINETTO				
99253	7	2	VITE INFERIORE PER MARTIMETTO				

* SPECIFICARE MODELLO, STRUTTURA, ANNO DI COSTRUZIONE, NUMERO DI MATRICOLA.