316

FILTRI DI ASPIRAZIONE
SUCTION FILTERS
FILTROS DE ASPIRACION

FILTERS

Filtri di aspirazione serie 316
- Filetti G 2
- Capacità filtrante da 160 l/min a 220 l/min
- Cartuccia Ø 107 x 200 mm
- Corpo in polipropilene
- Guarnizioni in EPDM (a richiesta in VITON®)
- Inserti di fissaggio in ottone

Suction filters series 316
- 2" BSP threads
- Filtering capacity 160-220 l/min
- Cartridge Ø 107 x 200 mm
- Polypropylene body
- EPDM gaskets (VITON® optional)
- Brass fixing inserts

Filtros de aspiración serie 316
- Roscas G 2
- Capacidad filtrante 160 l/min a 220 l/min
- Cartucho Ø 107 x 200 mm
- Cuerpo de prolipropileno
- Juntas en EPDM (bajo demanda, en VITON®)
- Casquillos de fijación de latón

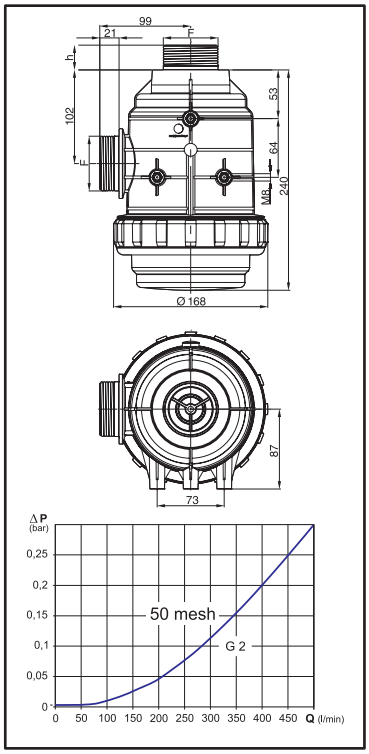

COD. CODE CÓD.	F (BSP)	Tipo di rete Screen type Tipo de red	h (mm)	Area effettiva Effective area Área efectiva cm²	sq. inches
316 2072	G 2	Inox 32 mesh	27	242	37.5
316 2073		Inox 50 mesh		222	34.5
316 20735		Inox 80 mesh		244	37.7
316 2172		Inox 32 mesh	45	242	37.5
316 2173		Inox 50 mesh		222	34.5
316 21735		Inox 80 mesh		244	37.7

Ricambio
Spare part
Repuesto

COD. CODE CÓD.	Tipo Type Tipo
316 2002.030	Inox 32 mesh
316 2003.030	Inox 50 mesh
316 20035.030	Inox 80 mesh

ISO colour coding

Filtri di aspirazione serie 316 con valvola
- Valvola automatica di chiusura per la pulizia del filtro
- Ingresso ausiliario di aspirazione per il riempimento cisterna
- Pomello sblocca valvola

Suction filters series 316 with valve
- Automatic shut-off valve to clean the filter
- Auxiliary suction inlet to fill the tank
- Valve release knob

Filtros de aspiración serie 316 con válvula
- Válvula automática de cierre para la limpieza del filtro
- Entrada auxiliar de aspiración para llenar el tanque
- Tapon para el accionamiento de la válvula

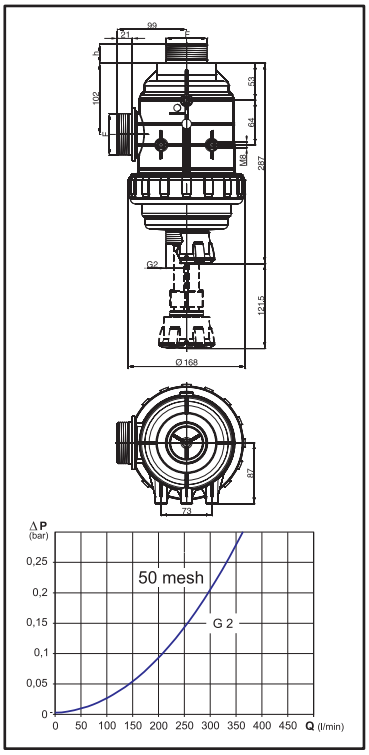

COD. CODE CÓD.	F (BSP)	Tipo di rete Screen type Tipo de red	h (mm)	Area effettiva Effective area Área efectiva cm²	sq. inches
316 2472	G 2	Inox 32 mesh	27	242	37.5
316 2473		Inox 50 mesh		222	34.5
316 24735		Inox 80 mesh		244	37.7
316 2572		Inox 32 mesh	45	242	37.5
316 2573		Inox 50 mesh		222	34.5
316 25735		Inox 80 mesh		244	37.7

Ricambio
Spare part
Repuesto

COD. CODE CÓD.	Tipo Type Tipo
316 2002.030	Inox 32 mesh
316 2003.030	Inox 50 mesh
316 20035.030	Inox 80 mesh

ISO colour coding

Chiave smontaggio valvola
Valve disassembly tool
Llave desmontaje válvula

COD. / CODE / CÓD.
316 400.200